MAMMOET

PTC

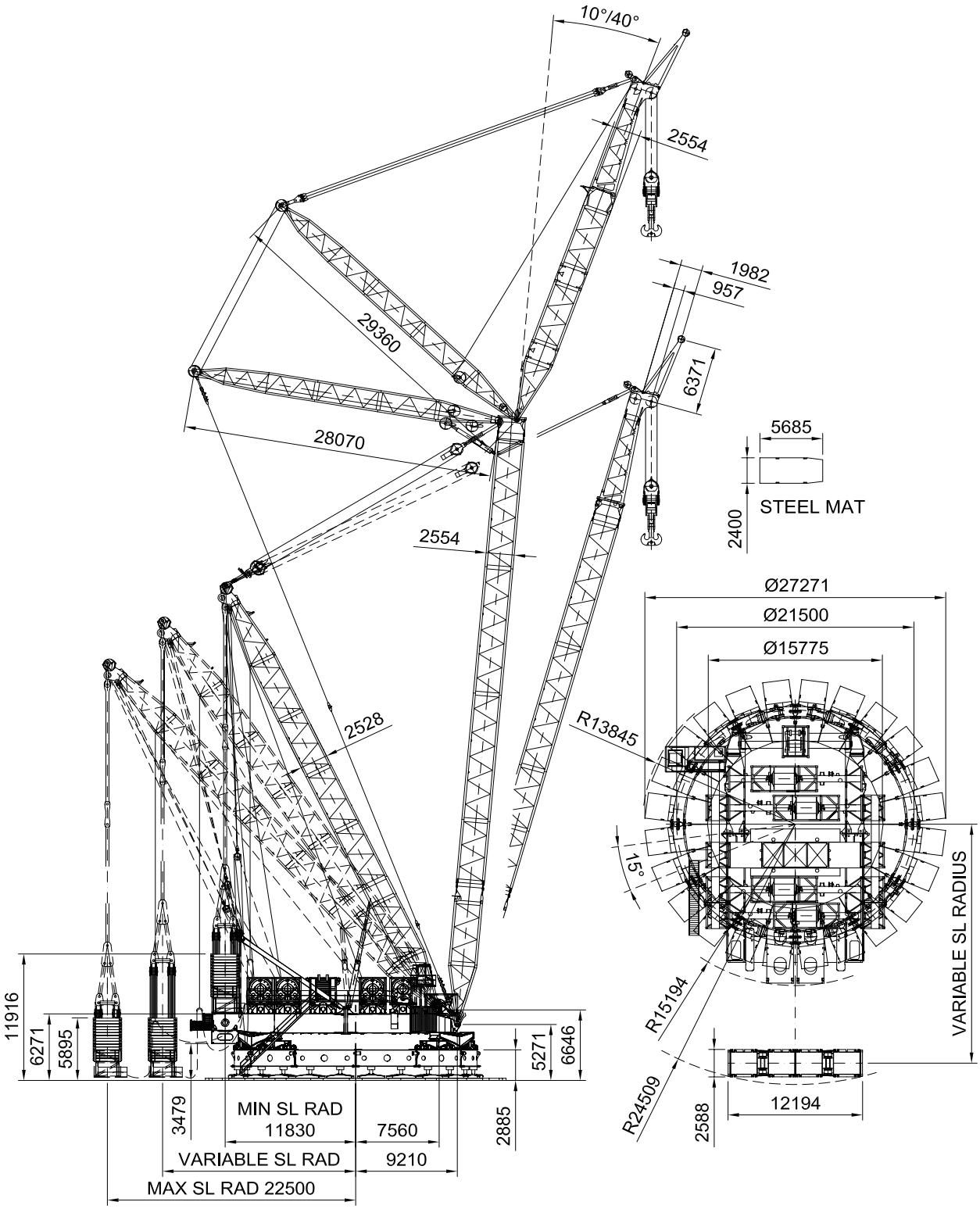

Dimensions in millimeters.
For reference only.

MAMMOET

PTC (SSL)

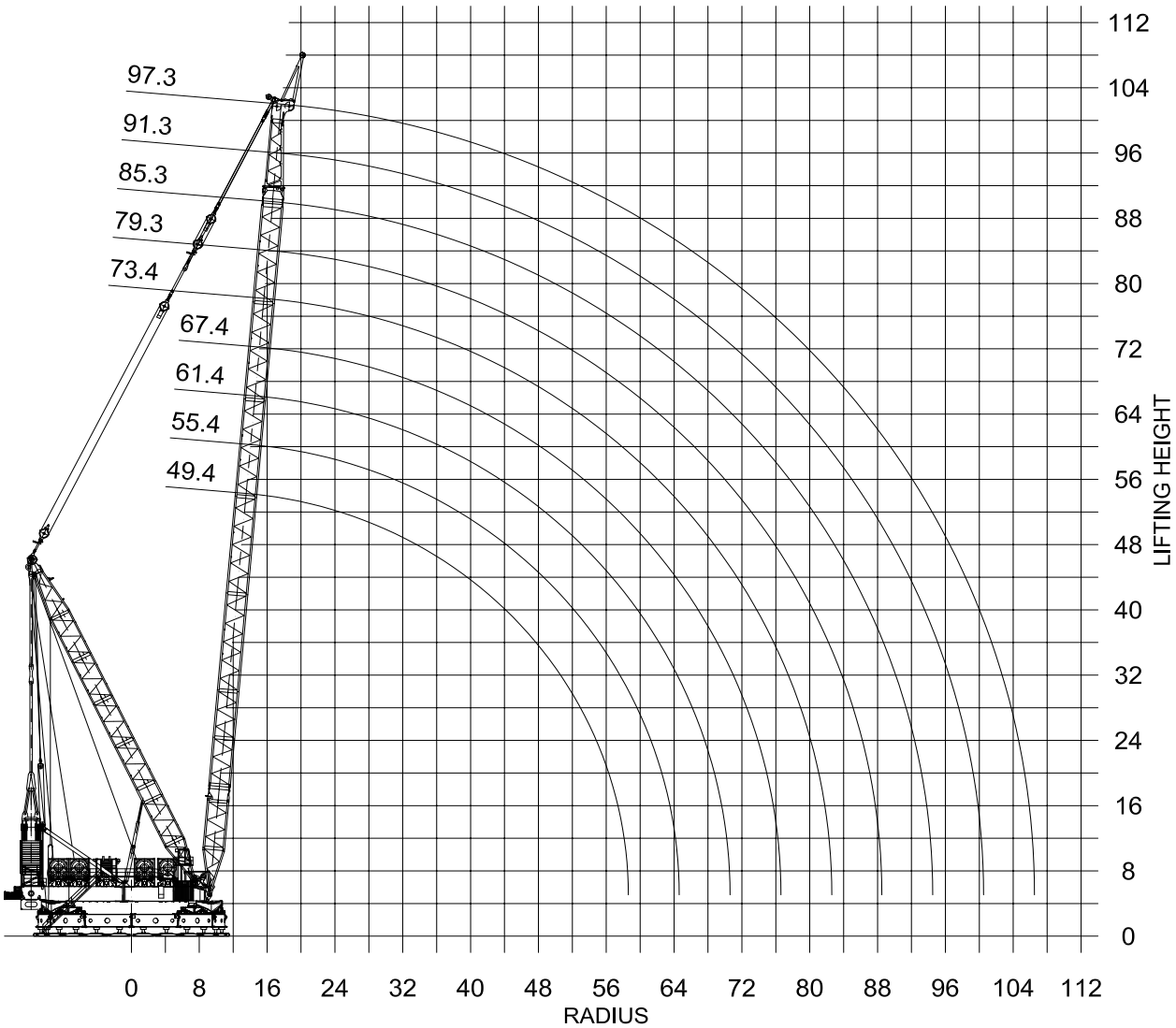

Dimensions in meters.
For reference only.

MAMMOET

PTC (SSL)

Ring diameter: 21.5m
Superlift radius: Onring/12/15/17.5/20/22.5m

Mainboom with superlift

Boom length	Ballast	Superlift ballast	Radius																													
			14	16	18	20	22	24	26	28	30	32	34	36	38	40	42	46	50	54	58	62	66	70	74	78	82	86	90	94	98	105	107
49.4	1500	0	1600	1600	1598	1517	1419	1332	1255	1167	1042	938	848	773	706	648	596	506	432	364	280												
	1300		1600	1600	1594	1496	1400	1314	1239	1164	1042	938	849	773	706	648	596	506	432	364	280												
	300	660	1600	1600	1570	1461	1367	1249	1193	1054	940	899	814	741	678	622	550	486	432	364	280												
		800	1600	1600	1586	1476	1382	1297	1222	1101	994	905	831	766	706	648	596	506	432	364	280												
55.2	1500	0		1600	1594	1501	1403	1319	1242	1174	1111	1004	909	827	757	694	640	546	470	405	348	292											
	1300			1600	1591	1481	1385	1301	1226	1159	1097	1004	909	827	757	694	640	546	470	405	348	292											
	300	660		1600	1552	1445	1352	1240	1190	1063	1027	994	901	822	753	692	639	518	447	386	348	292											
		800		1600	1568	1461	1367	1284	1209	1093	987	898	823	759	704	656	613	541	470	405	348	292											
61.4	1500	0		1600	1583	1485	1389	1305	1230	1163	1101	1047	964	878	803	738	679	581	502	436	379	329	282	223									
	1300			1600	1573	1465	1371	1287	1213	1147	1087	1028	944	871	803	738	679	581	502	436	379	329	282	223									
	300	660		1600	1534	1430	1338	1230	1181	1055	1019	928	907	836	770	714	694	572	497	434	358	314	282	223									
		800		1600	1551	1445	1352	1270	1196	1086	980	892	875	797	729	670	618	536	478	430	379	329	282	223									
67.2	1500	0		1600	1569	1469	1374	1291	1217	1150	1090	1036	986	927	847	778	716	614	532	463	405	355	311	270	228								
	1300			1600	1554	1448	1355	1274	1200	1135	1075	1022	938	864	802	747	697	614	532	463	405	355	311	270	228								
	300	660		1600	1517	1414	1324	1219	1078	1048	1011	920	899	830	766	709	659	603	527	453	398	348	291	260	228								
		800		1600	1533	1429	1337	1256	1184	1079	973	952	889	820	813	749	691	554	480	424	385	351	311	270	228								
73.4	1500	0			1469	1443	1360	1278	1204	1139	1079	1025	976	931	885	817	752	645	558	488	428	377	332	293	257	221	177						
	1300				1468	1428	1341	1260	1188	1123	1064	1007	930	858	795	740	692	611	544	488	428	377	332	293	257	221	177						
	300	660			1462	1398	1308	1210	1070	1039	938	914	893	824	761	704	655	599	530	475	408	366	325	281	239	217	177						
		800			1466	1414	1322	1243	1172	1071	966	878	883	815	813	757	709	616	536	471	384	346	317	293	257	221	177						
79.2	1500	0			1238	1224	1211	1199	1180	1126	1067	1014	965	921	880	840	777	667	579	506	445	393	348	309	274	241	211	179					
	1300				1237	1223	1210	1199	1172	1110	1053	1000	928	854	792	737	689	607	541	487	442	393	348	309	274	241	211	179					
	300	660			1234	1221	1208	1192	1069	951	857	851	835	770	761	708	662	577	534	477	430	386	336	300	268	223	197	179					
		800			1235	1222	1209	1197	1158	1068	964	875	801	738	753	700	654	623	549	483	427	379	313	287	265	241	211	179					
85.3	1500	0			1053	1038	1024	1012	996	965	932	903	875	848	823	799	777	684	602	526	464	410	364	324	289	256	228	200	173	139			
	1300				1052	1036	1023	1011	995	964	932	902	874	842	786	732	683	602	536	481	437	397	364	324	289	256	228	200	173	139			
	300	660			1049	1034	1021	1009	994	945	850	771	773	764	755	703	656	573	529	472	426	385	352	311	278	248	218	184	166	139			
		800			1050	1035	1022	1010	994	963	931	869	795	732	746	694	684	618	589	524	439	390	348	312	279	241	223	200	173	139			
91.1	1500	0				880	866	851	823	794	766	741	718	695	675	655	636	602	570	539	478	423	377	336	300	269	239	213	189	164	139		
	1300					879	865	850	822	793	765	740	717	695	674	655	636	598	532	479	433	394	360	332	300	269	239	213	189	164	139		
	300	660				876	863	848	820	791	764	739	702	700	655	655	611	576	531	474	425	385	350	321	289	256	230	207	179	150	139		
		800				877	864	849	821	792	765	739	717	695	670	626	584	568	547	528	476	423	357	319	287	258	219	203	189	164	139		
97.3	1500	0				750	737	711	683	658	635	613	593	574	557	540	524	495	468	442	419	396	376	345	310	277	249	223	199	177	155	115	96
	1300					749	736	709	682	657	634	613	592	574	557	539	524	495	468	442	419	390	356	327	302	277	249	223	199	177	155	115	96
	300	660				746	734	707	681	656	633	612	592	573	556	539	532	494	473	446	408	387	351	321	294	271	240	213	191	171	140	115	96
		800				747	735	708	681	656	634	612	592	573	556	539	523	495	453	445	408	396	363	346	293	264	238	214	184	172	155	115	96

Weights and capacities in metric tonnes, dimensions in meters.
For reference only.

MAMMOET

PTC (SFSL)

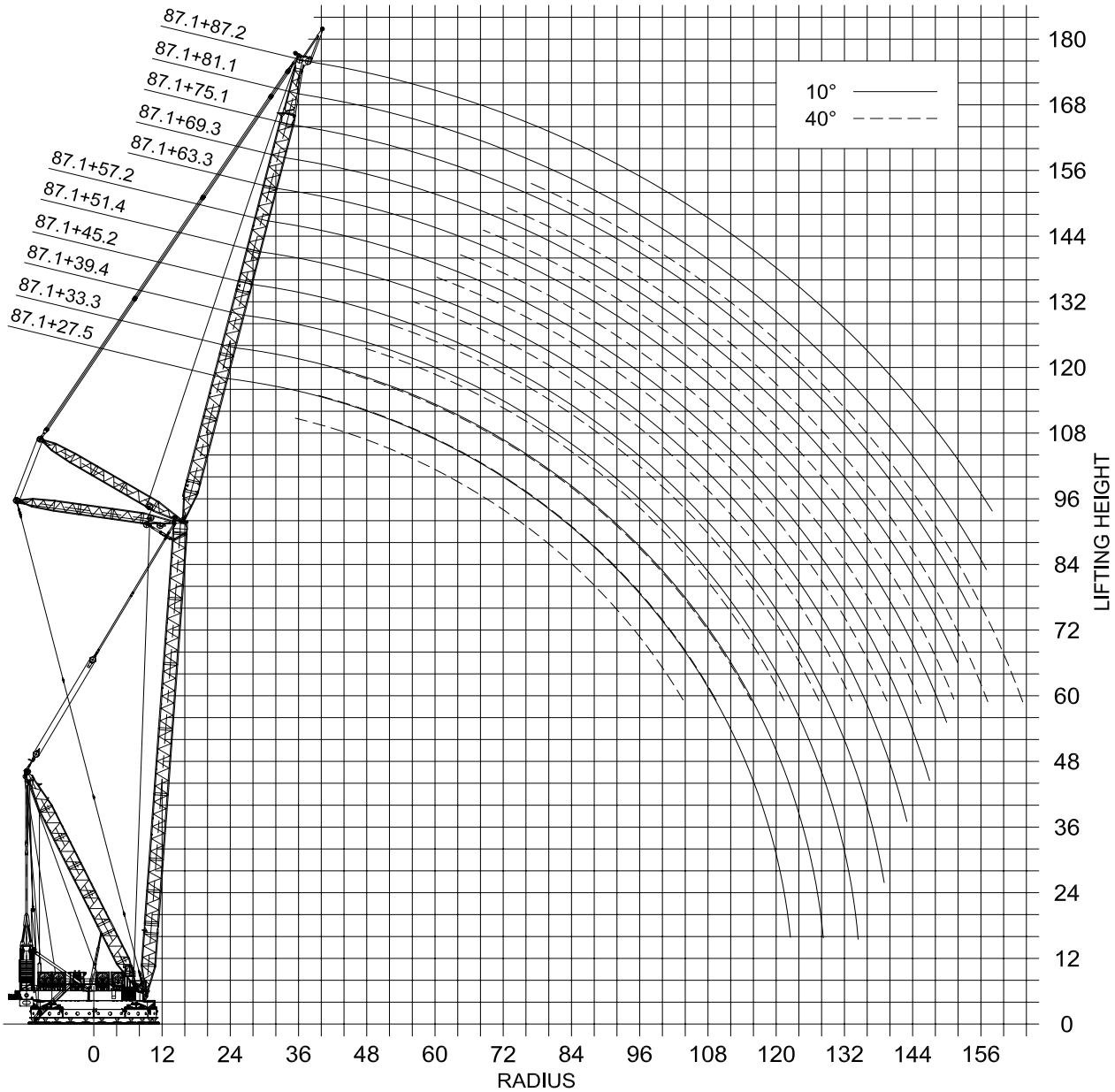

Dimensions in meters.
For reference only.

MAMMOET

PTC (SFSL)

Ring diameter: 21.5m
Superlift radius: Onring/12/15/17.5/20/22.5m

Mainboom with fixed jib and superlift

Boom length	Jib offset	Jib length	Radius																																	
			20	22	26	30	34	38	42	46	50	54	58	62	66	70	74	78	82	86	90	94	98	105	110	115	120	125	130	135	140	145	150	155	160	163
51.2	10	27.5			1160	1034	931	782	659	563	484	420	366	319	278	242	209	178	148	106																
		33.3		1174	1152	1042	930	793	670	574	496	431	377	330	290	256	225	197	171	147	117															
		39.4			1121	1018	900	798	679	582	504	439	385	339	300	266	235	208	183	160	138	114	82													
		45.2			1013	936	825	737	665	588	511	446	392	346	307	273	242	215	191	168	148	128	109													
		51.4				870	766	683	614	558	511	451	397	351	312	279	248	222	197	175	155	136	118	87	55											
		57.2				819	721	642	578	524	479	441	404	359	320	286	256	229	205	182	163	145	128	99	79	51										
		63.3					681	606	544	493	450	413	381	353	322	288	258	232	208	186	166	149	131	105	87	69	46									
		69.1					408	393	380	368	356	346	336	327	308	285	255	228	204	182	162	144	127	100	83	67	50	29								
		69.3					567	547	516	467	426	390	359	333	309	288	259	232	208	186	166	148	131	105	87	71	55	33								
		75.1						406	391	378	366	354	341	316	293	273	254	234	209	187	168	150	134	107	90	75	59	45	26							
		81.1						336	323	311	300	289	280	271	264	256	241	226	211	190	171	153	137	111	94	79	65	51	37	21						
		87.2						254	243	232	223	214	206	199	192	186	180	175	169	163	158	153	137	112	95	81	66	54	41	29	14					
	40	27.5						614	584	558	529	459	398	346	301	259	221																			
		33.3							504	479	458	440	418	366	320	280	243	209																		
		39.4								416	397	379	364	350	337	298	262	229	198	169																
		45.2									354	337	322	309	297	286	275	244	214	187	161															
		51.4										302	288	275	264	254	244	235	227	201	176	152	129													
		57.2											265	253	242	232	223	214	206	200	190	168	146	108												
		63.3												230	219	210	200	192	186	179	172	167	157	123	99											
		69.1													199	190	181	173	166	159	153	147	142	130	108	86										
		69.3													203	193	184	176	169	162	157	151	146	135	113	90										
		75.1														177	169	162	154	148	141	136	131	124	119	101	80									
		81.1															157	149	143	136	130	125	120	112	107	102	92	73								
		87.2																136	130	124	118	113	107	100	95	91	86	81	64	46						
57	10	27.5		1299	1148	1024	921	835	708	603	519	449	391	342	299	261	227	197	168	141	112															
		33.3	1190	1175	1140	1031	930	836	720	615	530	461	402	352	310	274	243	214	187	163	140	117	85													
		39.4			1119	1017	908	825	731	625	540	470	412	362	320	284	252	223	197	174	152	132	111	60												
		45.2			1065	989	875	784	708	633	548	478	419	371	329	292	260	231	205	182	161	140	122	89	57											
		51.4				912	806	720	651	594	544	485	426	376	335	298	265	237	211	188	167	147	129	100	80	53										
		57.2				861	760	679	613	558	511	470	432	383	343	306	274	245	220	196	175	156	138	109	91	72	49									
		63.3				718	694	640	577	524	479	440	407	378	343	310	277	248	223	199	179	160	142	114	96	79	63	43								
		69.3					570	551	533	494	452	415	384	356	331	309	278	249	222	199	178	158	141	113	95	78	62	47	29							
		75.1					424	408	394	381	369	358	348	336	314	293	274	250	224	201	180	160	143	116	98	81	66	51	37	22						
		81.1						338	325	314	303	293	283	275	267	260	253	243	226	205	183	164	146	119	102	86	70	57	43	30	16					
		87.2						255	244	234	225	217	209	202	195	189	183	178	172	167	162	157	148	121	103	87	73	59	46	34	22	9				
	40	27.5					669	635	605	578	556	495	429	373	325	282	244	209																		
		33.3						552	525	501	480	461	444	394	345	302	264	230	198	167																
		39.4							456	434	415	397	381	367	355	322	283	248	217	188	160															
		45.2								387	368	352	337	324	312	301	291	264	233	204	178	152	127													
		51.4									331	315	301	288	277	267	257	248	241	218	192	168	144													
		57.2										289	276	264	253	243	234	225	218	211	204	183	161	124	98											
		63.3												239	229	220	211	203	195	189	182	176	171	136	113	89										
		69.3													211	201	193	186	178	172	165	160	154	146	125	103	81									
		75.1														185	177	169	163	156	150	145	140	131	126	111	91	72								
		81.1															164	157	149	143	137	132	127	119	114	110	102	84	65							
		87.2																143	136	130	124	120	114	106	101	97	92	89	74	56	39					

Weights and capacities in metric tonnes, dimensions in meters.
For reference only.

MAMMOET

PTC (SFSL)

Ring diameter: 21.5m
Superlift radius: Onring/12/15/17.5/20/22.5m

Mainboom with fixed jib and superlift

Boom length	Jib offset	Jib length	Radius																																	
			20	22	26	30	34	38	42	46	50	54	58	62	66	70	74	78	82	86	90	94	98	105	110	115	120	125	130	135	140	145	150	155	160	163
63.2	10	27.5		1288	1135	1012	910	826	748	640	550	477	415	362	317	278	243	212	184	158	133	108	76													
		33.3		1176	1141	1021	920	836	752	655	563	489	427	373	329	291	257	228	201	176	153	132	111													
		39.4			1113	1014	911	815	744	666	574	499	436	383	339	300	267	237	210	185	164	143	124	91	60											
		45.2			1068	989	891	809	739	668	583	507	445	394	349	309	275	245	218	194	171	151	132	102	80	54										
		51.4				951	844	757	686	626	576	516	451	400	355	316	282	251	224	200	178	157	139	109	90	70	49									
		57.2				896	795	712	644	588	539	499	459	407	363	326	291	260	232	208	186	166	147	118	99	81	63	45								
		63.3					698	667	606	552	506	467	432	402	367	326	289	258	231	205	183	163	144	115	96	79	62	46	29							
		69.3					573	554	537	517	476	439	406	377	352	328	294	263	236	210	188	167	149	120	102	84	69	53	38	24						
		75.1					425	410	397	384	372	362	351	342	332	312	292	270	243	216	191	170	152	122	104	87	72	57	43	30	15					
		81.1						340	328	316	306	296	287	278	270	263	256	251	242	219	194	174	155	126	108	92	76	62	49	35	23	10				
		87.2						257	246	236	227	220	211	205	198	192	186	181	176	170	165	160	156	128	110	93	78	64	50	39	26	15	3			
	40	27.5					673	640	612	587	565	529	464	407	359	303	264	228	196																	
		33.3						564	538	515	494	476	458	424	376	332	285	248	216	186	158															
		39.4								449	429	412	397	383	369	349	311	276	233	204	176	151														
		45.2									381	365	350	337	325	314	304	289	258	226	192	167	143													
		51.4										325	312	299	287	277	268	259	252	240	211	182	158	120												
		57.2											285	274	263	252	243	235	227	220	214	198	173	136	111	87										
		63.3												248	237	228	219	212	204	197	190	185	179	148	124	101	78									
		69.3													218	209	200	193	186	179	173	167	162	154	135	113	92	71								
		75.1														192	184	176	169	163	157	151	146	139	133	122	102	82	63							
		81.1															170	162	156	150	144	138	133	125	120	116	111	92	74	56						
		87.2																145	142	136	130	125	120	112	107	103	98	95	83	65	49	31				
69	10	27.5		1272	1122	1001	900	816	744	654	570	499	437	382	335	294	257	225	197	170	146	123	101													
		33.3		1181	1126	1009	910	826	753	662	581	510	446	394	346	306	271	240	212	187	164	143	123	90	59											
		39.4			1101	1003	905	822	751	664	581	512	454	404	356	316	280	249	221	197	173	153	133	102	80	55										
		45.2			1017	978	881	799	729	663	579	512	455	407	364	326	290	257	229	204	181	160	140	110	90	70	49									
		51.4				969	873	791	719	657	576	508	461	414	371	332	296	264	235	210	187	166	147	116	97	79	61	43								
		57.2				919	825	743	674	616	568	519	462	412	370	332	299	267	238	212	188	167	148	117	97	79	62	45	28							
		63.3					701	680	633	578	531	491	456	422	378	339	304	272	242	216	193	171	151	122	102	84	68	52	37	22						
		69.3					575	557	540	525	499	461	427	398	372	339	306	276	247	221	197	176	157	127	107	90	73	59	44	30	16					
		75.1					427	413	399	387	376	365	355	346	338	328	309	279	250	223	200	178	159	128	110	92	76	61	47	34	21	8				
		81.1						341	330	319	308	299	290	281	274	267	260	254	247	228	205	183	163	133	114	96	81	66	52	39	27	15	3			
		87.2						257	247	238	229	222	214	207	201	194	189	184	179	174	168	163	159	135	116	98	82	68	54	42	30	18	7			
	40	27.5						646	618	594	573	543	485	424	372	326	284	245	212	182																
		33.3							547	525	505	486	470	445	393	345	302	265	232	201	173	147														
		39.4								462	443	426	411	397	384	365	321	286	254	223	190	165	141													
		45.2									392	376	362	348	337	326	317	300	267	236	207	180	156	117												
		51.4										335	321	309	298	288	278	269	262	249	220	194	170	132	106											
		57.2											294	282	271	261	252	244	237	230	223	210	185	147	122	99										
		63.3												256	245	235	227	219	212	205	199	193	188	159	134	111	89	68								
		69.3													225	216	208	200	193	186	180	175	170	161	146	122	101	81	61							
		75.1														198	190	182	176	169	163	158	153	145	140	131	110	90	71	52						
		81.1															175	168	161	156	150	144	139	132	126	122	117	101	82	64	47					
		87.2																145	142	140	136	130	125	117	113	108	104	100	90	73	56	40				

Weights and capacities in metric tonnes, dimensions in meters.
For reference only.

MAMMOET

PTC (SFSL)

Ring diameter: 21.5m
Superlift radius: Onring/12/15/17.5/20/22.5m

Mainboom with fixed jib and superlift

Boom length	Jib offset	Jib length	Radius																																	
			20	22	26	30	34	38	42	46	50	54	58	62	66	70	74	78	82	86	90	94	98	105	110	115	120	125	130	135	140	145	150	155	160	163
75.1	10	27.5			1014	971	890	806	735	652	569	501	443	394	350	308	271	238	208	182	157	135	113	78	47											
		33.3		1085	1032	982	899	817	746	649	570	503	447	399	357	320	284	251	223	197	174	152	132	101	79	54										
		39.4			971	926	877	811	741	659	581	513	456	407	366	328	293	261	232	205	182	160	141	110	89	70	49									
		45.2				874	836	776	716	655	577	511	455	407	366	329	297	269	240	213	189	168	148	118	97	78	60	41								
		51.4				807	771	736	690	642	570	505	449	401	359	324	291	263	236	213	189	167	147	115	96	77	59	41	24							
		57.2				780	744	712	671	628	569	503	448	402	361	326	293	265	240	217	196	174	155	123	104	85	68	52	36	20						
		63.3					704	681	650	602	554	512	459	410	369	332	299	271	244	221	199	179	159	128	108	90	73	57	43	28	13					
		69.3					577	560	543	528	513	481	446	408	366	330	299	270	245	222	200	181	163	132	113	95	78	63	49	35	22	8				
		75.1					429	415	402	390	379	368	359	350	341	334	309	279	252	228	206	186	166	134	115	97	81	65	51	38	26	13	1			
		81.1						343	332	321	311	302	293	284	277	270	263	257	249	227	207	186	168	139	119	101	85	70	56	43	30	19	7			
		87.2						258	249	239	231	224	216	209	203	197	192	186	181	176	172	167	162	138	120	103	86	72	57	45	32	21	10			
	40	27.5						650	624	600	580	539	483	434	387	341	298	261	227	197	169	143														
		33.3							551	529	510	492	477	439	394	353	317	280	246	215	187	160	136													
		39.4								472	454	437	421	406	393	369	335	300	264	232	203	177	152	113												
		45.2									401	385	372	359	347	336	326	308	278	247	218	192	167	128	102											
		51.4										342	330	318	307	297	288	278	271	254	230	206	181	142	116	93										
		57.2											300	289	279	269	260	251	245	238	231	215	194	157	132	108	86									
		63.3												261	251	242	233	226	219	212	206	200	194	165	143	120	98	77	57							
		69.3													230	221	213	206	199	192	186	181	175	167	149	130	109	89	70	51						
		75.1														203	195	187	181	174	169	164	158	150	145	132	115	98	79	61	43					
		81.1															179	172	166	160	155	149	144	136	132	127	119	104	88	72	55	37				
		87.2																145	143	141	138	134	130	122	117	113	108	104	91	77	62	46	31			
80.9	10	27.5			844	796	739	690	645	606	566	500	443	394	353	315	282	249	218	191	166	144	122	89	66	40										
		33.3		908	862	800	741	690	646	605	563	502	447	400	359	322	291	261	232	205	182	160	140	108	87	67	46									
		39.4			812	764	708	658	615	577	542	499	455	406	364	326	293	264	238	214	189	168	148	116	96	77	59	40								
		45.2				697	661	614	572	536	503	473	446	404	362	325	293	263	237	214	190	167	147	115	95	76	57	40	22							
		51.4				666	633	591	551	515	483	460	428	400	359	323	291	263	237	213	192	173	153	121	100	82	64	47	31	15						
		57.2				643	612	575	535	500	474	440	415	391	360	325	293	265	240	217	196	177	159	129	108	89	73	57	41	26	12					
		63.3					587	555	516	482	452	424	399	376	357	322	292	263	238	216	195	176	158	131	112	94	77	61	46	33	18	5				
		69.3					564	538	501	467	437	417	385	369	343	322	293	264	237	215	195	177	160	132	115	98	81	66	51	38	25	12	1			
		75.1						417	404	392	382	371	362	351	335	313	295	269	244	220	200	181	163	135	117	101	84	68	54	41	28	16	4			
		81.1						345	333	323	313	304	295	287	280	273	266	260	244	221	199	181	163	136	118	102	87	73	58	45	32	21	9	1		
		87.2						259	250	241	233	226	219	211	205	199	194	189	184	179	174	170	160	134	117	100	87	73	60	47	34	23	12	2		
	40	27.5						601	571	540	512	487	464	423	380	340	305	273	241	209	181	155	131													
		33.3							537	515	489	465	442	423	397	360	326	293	259	227	198	172	147													
		39.4								475	456	438	418	399	385	362	329	297	268	241	214	188	163	124	98											
		45.2									407	392	378	365	353	342	328	300	272	246	222	199	177	138	112	88										
		51.4										350	337	325	313	303	293	285	272	248	225	204	184	151	125	102	80									
		57.2											306	296	286	276	267	259	251	244	230	210	191	159	137	117	94	74								
		63.3												267	257	249	240	233	225	218	212	206	192	162	142	123	105	85	65							
		69.3													235	227	219	212	204	199	193	187	182	165	146	128	111	94	77	58	40					
		75.1														207	200	193	186	180	174	169	164	156	146	129	113	97	82	66	50	32				
		81.1															184	177	171	165	159	154	149	142	136	131	116	101	87	73	58	44	27			
		87.2																146	143	140	138	135	132	126	122	117	113	102	88	75	61	49	36	22		

Weights and capacities in metric tonnes, dimensions in meters.
For reference only.

MAMMOET

PTC (SFSL)

Ring diameter: 21.5m
Superlift radius: Onring/12/15/17.5/20/22.5m

Mainboom with fixed jib and superlift

Boom length	Jib offset	Jib length	Radius																																	
			20	22	26	30	34	38	42	46	50	54	58	62	66	70	74	78	82	86	90	94	98	105	110	115	120	125	130	135	140	145	150	155	160	163
87.1	10	27.5			704	651	603	560	523	490	467	439	406	383	355	318	285	255	228	200	174	152	131	97	75	54	32									
		33.3			716	657	607	564	526	492	466	434	408	388	360	324	292	264	238	213	188	166	146	114	94	75	57	37								
		39.4				600	555	514	479	447	418	393	373	353	327	310	286	257	232	209	187	167	147	114	93	73	56	38	20							
		45.2				579	534	495	459	429	401	376	359	334	318	295	279	257	232	209	189	168	151	120	100	80	63	46	30	13						
		51.4				552	513	474	441	410	384	360	343	322	304	285	264	250	231	208	188	169	151	124	105	86	69	53	37	22	7					
		57.2					502	464	432	401	375	351	329	309	295	279	262	244	229	215	198	178	160	132	112	93	76	60	45	31	17	3				
		63.3					483	448	414	385	360	336	315	296	283	266	251	234	220	205	192	176	159	132	114	97	80	64	50	35	22	9				
		69.3					464	433	401	372	348	325	304	285	273	255	240	226	212	199	186	174	159	133	115	99	83	69	54	40	28	16	4			
		75.1						416	387	359	334	312	292	273	257	245	230	217	203	191	179	166	155	131	113	97	83	69	56	43	30	18	7			
		81.1						346	335	325	315	302	282	264	248	237	222	208	197	184	172	161	150	130	114	99	84	71	57	46	35	22	11	2		
		87.2						260	251	242	234	227	221	214	207	202	196	191	185	175	164	153	143	126	111	96	83	70	57	45	34	24	14	3		
	40	27.5						493	464	437	415	392	378	353	340	321	303	281	252	220	191	166	141													
		33.3							439	414	391	371	353	340	321	307	290	273	258	231	207	182	157	118												
		39.4								392	369	350	333	316	305	290	276	261	246	232	213	191	171	133	108	84										
		45.2									351	333	315	300	284	276	261	249	236	222	209	196	176	144	121	97	75									
		51.4										316	299	283	269	256	249	236	225	213	201	189	178	148	128	109	87	66								
		57.2											288	273	259	247	235	228	217	207	195	185	174	155	135	117	99	81	61							
		63.3												260	247	234	223	212	206	195	186	177	167	150	138	120	104	87	71	53						
		69.3													236	225	214	203	193	188	179	170	161	146	135	124	108	92	77	63	47	30				
		75.1														211	203	193	184	174	170	161	152	139	129	119	109	94	80	66	52	38	23			
		81.1															187	180	174	167	159	151	147	134	125	115	106	97	84	70	58	44	32	18		
		87.2																146	143	141	139	136	133	126	119	110	100	92	83	72	59	47	35	23	11	2

Weights and capacities in metric tonnes, dimensions in meters.
For reference only.

MAMMOET

PTC (SWSL)

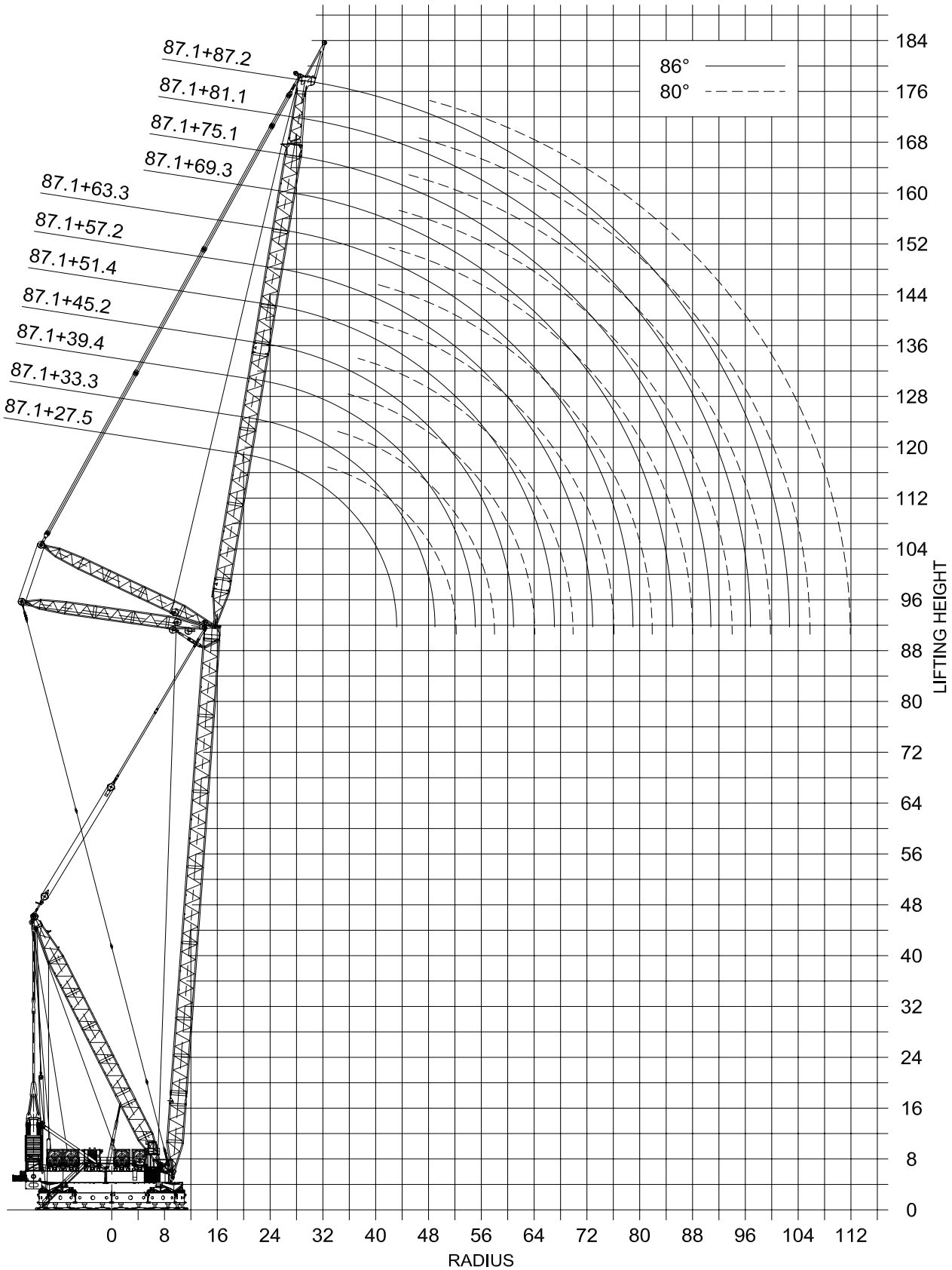

Dimensions in meters.
For reference only.

MAMMOET

PTC (SWSL)

Ring diameter: 21.5m
Superlift radius: Onring/12/15/17.5/20/22.5m

Mainboom with luffing jib and superlift

Boom length	Boom angle	Jib length	Radius																														
			19	20	22	24	26	28	30	32	34	36	38	40	42	44	46	48	50	54	58	62	66	70	74	78	82	86	90	94	98	105	110	112
51.2	85	27.5		1351	1319	1241	1129	957	827	727	647	566	465	369																				
		33.3			1244	1214	1128	955	826	727	647	582	528	482	438	369	302																
		39.4			1191	1154	1112	950	823	723	644	579	526	480	440	407	377	342	295														
		45.2				1102	1068	948	820	720	642	577	523	478	439	405	375	348	326	276	201												
		51.4				1053	1022	942	813	715	636	572	518	473	434	400	371	345	322	282	250	197											
		57.2					984	938	811	712	634	570	516	471	433	400	370	344	321	282	250	223	186	139									
		63.3					790	761	734	701	631	566	513	468	429	395	366	340	318	278	246	220	197	173	137								
		69.1						451	435	420	405	392	380	368	358	349	339	331	313	273	241	214	191	172	155	128	93						
		69.3						625	602	581	562	545	511	466	427	393	364	338	315	276	244	217	195	176	159	130	96						
		75.1							455	438	423	409	396	383	372	362	352	335	311	273	240	214	192	172	155	141	121	94					
		81.1							383	369	356	343	331	320	310	301	292	284	276	263	238	211	189	169	153	138	125	111	88	62			
		87.2								284	273	262	253	243	235	227	220	213	206	194	184	175	167	158	148	134	121	109	98	79	60		
	80	27.5						1095	1039	989	860	753	668	598	519	417																	
		33.3						1083	1028	979	861	754	669	600	543	494	453	409	338														
		39.4							1016	967	858	752	667	598	541	493	452	416	385	324													
		45.2								955	858	751	666	596	540	492	451	416	384	333	291	225											
		51.4									854	746	661	592	536	488	447	412	381	329	289	255	217										
		57.2										744	659	591	535	487	446	411	380	329	289	255	227	204	155								
		63.3										706	658	589	532	484	443	408	377	326	285	252	224	201	181	151							
		69.1											409	395	383	372	361	350	342	321	280	246	219	195	175	158	142	106					
		69.3											567	550	529	481	440	405	374	323	282	249	222	199	179	161	142	109					
		75.1												413	400	387	375	365	354	320	280	246	219	195	175	158	143	129	105				
		81.1													334	323	313	304	295	278	264	244	216	193	173	156	141	128	115	99	73		
		87.2													255	246	237	229	222	208	196	186	176	168	159	151	136	124	112	101	89	50	
57	86	27.5	1360	1345	1308	1232	1088	928	807	714	638	536	439	344																			
		33.3		1270	1237	1208	1114	948	823	726	649	584	531	485	421	355	284																
		39.4			1181	1146	1106	944	819	723	645	582	528	483	444	410	381	333	286														
		45.2			1126	1093	1061	941	817	720	643	579	526	481	442	409	379	353	330	269	192												
		51.4				1045	1015	935	811	714	637	574	522	477	438	404	375	349	326	287	248	192											
		57.2				1007	976	924	808	712	635	572	519	475	436	403	374	348	325	286	254	227	184	134									
		63.3					783	754	729	703	631	568	516	471	432	399	370	344	321	282	251	224	201	171	134								
		69.3					644	620	597	577	558	541	514	470	431	397	368	342	320	280	248	221	198	179	158	128	93						
		75.1						468	451	434	419	406	393	381	370	360	350	338	316	277	245	218	195	176	159	144	119	92					
		81.1						396	380	366	353	340	329	318	308	299	290	282	275	261	242	215	193	173	156	141	128	109	88	60			
		87.2							293	281	270	260	250	241	233	225	218	211	205	193	183	174	166	157	150	137	124	113	98	79	59		
	80	27.5						1081	1027	978	927	808	714	639	573	472	369																
		33.3							1016	967	922	830	732	653	588	534	488	447	380														
		39.4								955	911	828	730	650	586	532	486	447	413	355	252												
		45.2									900	829	729	650	586	531	485	446	411	355	311	251											
		51.4									888	824	724	646	581	527	481	442	408	352	308	271	237	173									
		57.2										820	723	644	583	529	483	443	409	352	308	272	242	217	176								
		63.3											695	644	579	525	479	439	405	348	305	268	239	214	192	166	122						
		69.3												559	542	520	475	436	401	346	301	266	236	211	190	172	155	122					
		75.1												420	406	393	381	371	360	341	299	263	233	208	187	168	152	138	116	82			
		81.1													340	329	318	309	299	282	268	255	230	206	184	166	150	136	124	109	83		
		87.2														251	242	233	226	212	199	188	179	170	162	153	146	132	119	109	97	61	

Weights and capacities in metric tonnes, dimensions in meters.
For reference only.

MAMMOET

PTC (SWSL)

Ring diameter: 21.5m
Superlift radius: Onring/12/15/17.5/20/22.5m

Mainboom with luffing jib and superlift

Boom length	Boom angle	Jib length	Radius																														
			19	20	22	24	26	28	30	32	34	36	38	40	42	44	46	48	50	54	58	62	66	70	74	78	82	86	90	94	98	105	110	112
63.2	86	27.5		1351	1294	1219	1127	957	829	731	653	561	462	368																				
		33.3			1243	1205	1139	995	862	760	678	610	553	499	441	373	305																
		39.4			1190	1153	1121	997	862	758	675	607	550	503	462	427	390	348	301														
		45.2			1134	1101	1068	996	861	756	673	605	549	501	460	424	394	366	342	281	205												
		51.4				1052	1021	980	854	751	667	600	544	497	455	421	390	363	339	298	257	202											
		57.2				1014	983	951	851	749	666	598	542	495	455	419	389	362	337	297	263	234	193	144									
		63.3					789	760	734	709	663	595	539	491	451	416	385	358	334	293	260	232	209	179	142								
		69.3					649	625	601	581	562	545	528	491	450	414	383	356	332	292	257	230	207	186	164	135	101						
		75.1						472	454	437	422	408	396	383	372	362	352	343	330	288	255	227	203	183	165	149	125	98					
		81.1						399	383	368	355	342	331	320	310	301	292	284	276	262	250	224	201	180	163	148	134	115	92	66			
		87.2							295	284	273	262	252	244	234	227	219	213	206	194	184	175	167	158	150	143	129	118	103	84	64		
	80	27.5							1014	965	920	867	760	677	609	529	427	301															
		33.3								954	911	871	791	703	632	574	522	476	421														
		39.4								942	899	860	801	709	635	574	523	479	442	378	287												
		45.2									888	849	797	706	632	571	521	477	439	378	329	276											
		51.4										838	790	702	628	568	516	473	435	374	326	287	252	197									
		57.2											787	700	626	566	516	475	436	376	327	288	256	228	192								
		63.3											707	685	626	565	514	470	432	370	323	284	252	226	203	178	139						
		69.3												568	550	534	509	467	430	368	320	281	250	223	200	181	163	135					
		75.1													413	400	387	376	366	346	318	279	247	220	198	178	161	146	126	96			
		81.1														335	324	313	304	286	272	258	245	218	195	176	159	144	130	116	94		
		87.2															247	238	229	215	203	191	182	172	164	156	149	140	126	115	104	70	
69	86	27.5		1356	1280	1202	1131	988	853	750	668	587	488	393																			
		33.3			1251	1186	1115	1028	887	779	694	625	567	513	453	392	324																
		39.4			1198	1161	1098	1037	905	794	705	633	574	523	480	442	399	358	316														
		45.2				1108	1075	1021	904	792	703	631	571	521	478	441	408	380	352	290	218												
		51.4				1059	1027	998	898	786	698	625	566	516	474	437	404	376	351	308	262	212											
		57.2					990	961	893	784	695	624	565	515	472	435	403	375	350	307	272	238	201	153									
		63.3					795	766	739	714	688	621	561	511	468	432	400	372	346	303	269	240	213	183	150								
		69.3						630	606	585	566	548	531	510	468	430	398	370	344	301	267	238	214	193	167	142	107						
		75.1						476	458	441	426	411	398	386	375	364	354	345	336	299	264	235	211	190	172	151	130	103					
		81.1							386	371	358	345	333	323	312	303	294	286	278	264	251	232	208	187	168	153	137	118	98	71			
		87.2							298	286	275	264	254	245	236	229	221	214	208	195	185	176	168	159	151	145	134	121	105	89	68		
	80	27.5							1000	952	908	869	812	717	642	577	484	381															
		33.3								942	898	859	823	751	671	606	552	506	451	316													
		39.4									887	848	813	770	686	617	560	512	470	399	319												
		45.2										838	802	763	683	615	557	509	468	402	349	293	216										
		51.4										826	792	760	679	610	554	505	464	397	344	303	264	217									
		57.2											784	752	677	609	552	505	464	398	346	304	270	240	204	153							
		63.3												696	676	608	551	503	462	394	341	301	266	238	213	187	154						
		69.3													560	542	526	500	458	391	339	297	263	235	211	190	169	145	109				
		75.1													421	407	394	382	371	351	333	296	261	232	208	187	169	154	132	107			
		81.1														341	330	319	309	291	275	261	249	230	205	185	167	151	138	121	103		
		87.2															251	242	234	219	206	194	184	175	166	158	150	143	134	121	108	79	

Weights and capacities in metric tonnes, dimensions in meters.
For reference only.

MAMMOET

PTC (SWSL)

Ring diameter: 21.5m
Superlift radius: Onring/12/15/17.5/20/22.5m

Mainboom with luffing jib and superlift

Boom length	Boom angle	Jib length	Radius																														
			19	20	22	24	26	28	30	32	34	36	38	40	42	44	46	48	50	54	58	62	66	70	74	78	82	86	90	94	98	105	110	112
75.1	86	27.5			1075	1005	944	889	840	774	687	607	513	416	308																			
		33.3			1059	990	929	875	828	785	714	641	581	527	466	410	343	255																
		39.4			1041	974	914	862	814	772	732	659	595	542	497	452	408	367	328	218														
		45.2				959	900	848	802	759	722	655	592	539	494	455	421	391	358	297	230													
		51.4				941	884	833	787	746	709	653	590	537	491	452	419	389	363	316	267	221	150											
		57.2					873	823	778	737	701	651	588	535	490	451	417	388	362	317	281	242	205	162										
		63.3					802	772	745	719	688	644	582	530	485	446	412	383	357	313	277	247	217	186	156	106								
		69.3						634	611	590	570	552	535	519	484	445	411	382	356	311	275	245	220	195	170	144	114							
		75.1						480	462	444	429	414	401	389	377	366	356	347	338	309	273	243	217	195	176	153	132	109						
		81.1							390	374	361	348	335	325	315	304	295	288	280	265	252	239	214	193	174	157	138	120	101	77				
		87.2							301	288	277	267	256	247	239	230	222	215	209	197	186	177	168	160	152	145	138	123	106	91	73			
	80	27.5								939	897	857	812	768	684	614	538	439	315															
		33.3									886	847	801	761	711	639	579	529	481	362														
		39.4									875	832	787	748	712	657	596	544	499	420	340	225												
		45.2										817	774	736	700	658	595	541	497	423	366	307	245											
		51.4											759	721	687	651	591	538	493	420	364	319	277	230	155									
		57.2												715	681	650	594	540	494	421	364	319	283	251	214	174								
		63.3												701	668	637	589	536	490	416	360	316	279	249	224	194	164							
		69.3													570	552	535	519	487	413	357	313	276	246	221	199	176	152	123					
		75.1														415	401	389	377	356	338	311	274	243	218	196	177	160	138	117				
		81.1															335	325	314	295	279	265	252	241	215	194	175	159	144	126	108			
		87.2																247	238	223	209	197	186	177	169	160	151	145	139	127	112	85		
80.9	86	27.5			907	846	792	745	703	666	632	601	538	439	336																			
		33.3			891	832	780	733	692	655	622	592	564	538	480	423	361	282																
		39.4				817	766	720	680	643	611	581	553	529	505	464	418	376	336	238														
		45.2				804	753	708	668	632	600	570	544	519	497	472	436	401	366	303	242													
		51.4					738	695	656	620	588	559	533	509	486	466	432	401	374	321	271	225	165											
		57.2					727	684	646	612	580	552	525	502	479	460	434	402	375	328	288	247	209	170										
		63.3						672	634	600	569	541	515	492	470	450	429	397	370	324	287	254	220	189	159	117								
		69.3						640	616	590	559	532	506	484	462	443	423	394	367	321	283	252	226	198	172	147	120							
		75.1						484	465	448	432	417	404	391	379	368	358	349	340	319	281	249	223	202	177	155	133	112	78					
		81.1							393	377	364	350	338	327	317	306	297	289	281	266	254	242	220	198	179	160	140	122	103	82				
		87.2							304	291	280	269	258	249	241	232	224	217	211	198	188	178	169	160	153	146	139	124	108	92	76			
	80	27.5								791	742	699	660	624	592	563	546	497	391															
		33.3									735	692	653	619	588	559	533	518	496	398														
		39.4										678	641	607	577	549	523	500	488	445	361	272												
		45.2											628	595	566	538	514	491	470	441	388	324	263											
		51.4											615	583	554	527	503	480	460	432	385	336	288	242	190									
		57.2												574	546	519	496	474	454	426	384	336	297	260	223	185								
		63.3													538	512	488	467	447	411	379	334	295	262	234	203	172	135						
		69.3														503	480	458	438	403	372	332	292	260	233	210	184	158	132					
		75.1															408	395	383	361	343	326	288	256	229	206	186	164	143	122	94			
		81.1															342	331	320	300	284	269	256	244	226	203	183	166	148	130	112			
		87.2																252	243	227	212	200	189	180	171	162	154	147	141	132	115	89	64	

Weights and capacities in metric tonnes, dimensions in meters.
For reference only.

MAMMOET

PTC (SWSL)

Ring diameter: 21.5m
Superlift radius: Onring/12/15/17.5/20/22.5m

Mainboom with luffing jib and superlift

Boom length	Boom angle	Jib length	Radius																															
			19	20	22	24	26	28	30	32	34	36	38	40	42	44	46	48	50	54	58	62	66	70	74	78	82	86	90	94	98	105	110	112
		27.5			770	717	671	629	593	560	531	503	476	450	362																			
		33.3			755	704	658	618	582	550	521	495	472	449	428	407	377	301																
		39.4				690	645	606	571	539	510	485	461	440	420	401	383	366	345	252														
		45.2				676	633	594	560	528	501	475	452	432	412	394	376	360	345	310	249													
		51.4					620	581	548	517	490	465	442	421	402	385	368	352	338	311	277	230	176											
	86	63.3						561	528	499	472	448	426	406	387	371	355	340	326	300	278	257	223	192	162	125								
		69.3						549	519	489	464	440	419	398	380	364	347	333	319	295	273	253	230	202	175	150	123							
		75.1							470	452	436	420	407	389	371	354	339	325	312	287	266	246	229	204	180	156	135	114	85					
		81.1							396	380	366	353	341	330	319	308	299	291	283	268	255	241	224	204	183	161	141	123	105	85				
		87.2								294	282	271	260	251	242	234	226	218	212	199	188	179	170	161	153	147	140	125	109	93	78			
87.1		27.5									614	577	543	513	486	461	438	416	396															
		33.3										566	535	505	479	455	432	412	394	359	265													
		39.4										555	527	498	472	448	427	407	388	356	327	301												
		45.2											516	488	462	440	418	398	380	348	320	296	275											
		51.4												476	451	429	407	389	371	340	313	290	269	249	207									
	80	57.2													444	421	402	383	366	335	309	285	265	247	230	196								
		63.3													432	410	391	372	356	326	300	277	258	240	223	209	180	147						
		69.3														402	383	364	348	318	293	271	251	234	218	204	190	164	139	96				
		75.1															372	354	338	310	285	263	244	226	211	198	185	170	148	127	104			
		81.1																337	325	303	278	257	238	221	206	192	180	169	153	135	116	79		
		87.2																	248	231	216	203	192	182	173	164	156	149	142	135	119	92	70	49

Weights and capacities in metric tonnes, dimensions in meters.
For reference only.